LAGERKOMPONENTER

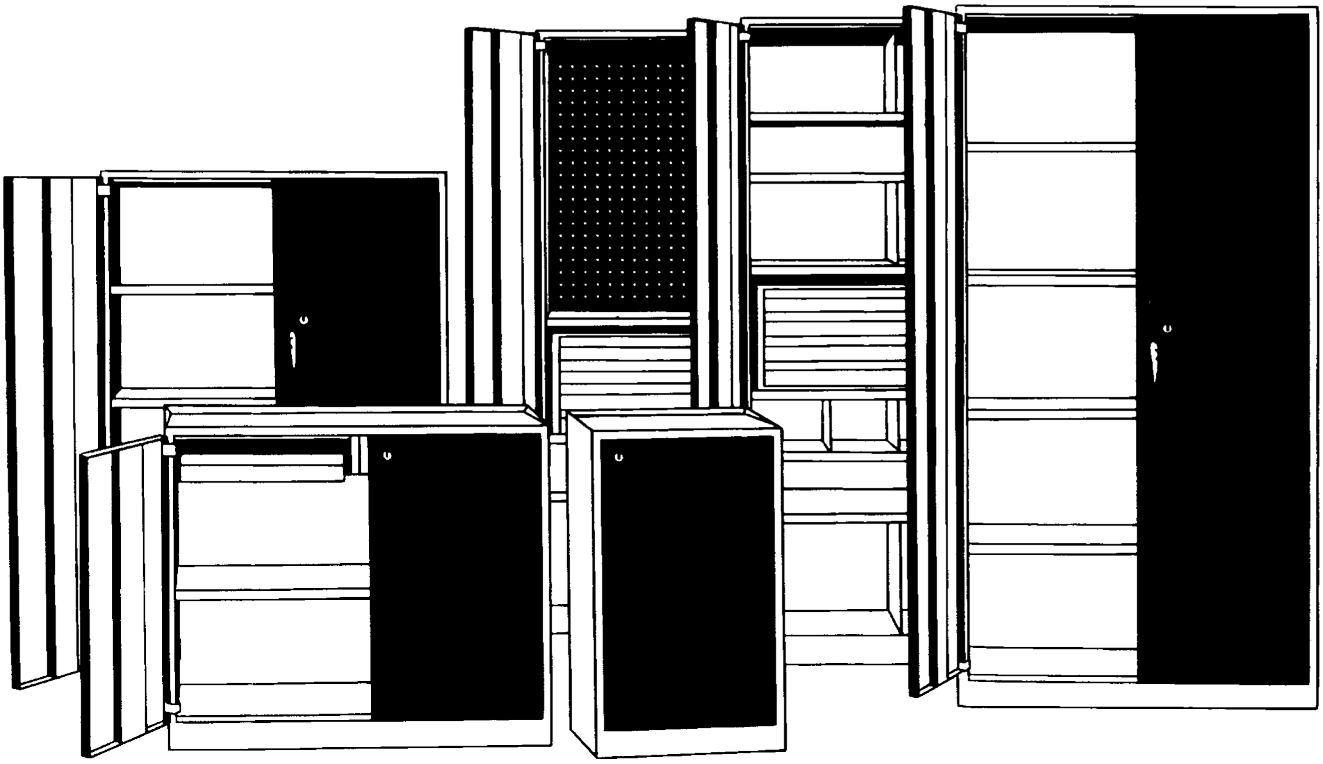

FÖRVARINGSSKÅP LOCK
CABINETS LOCK

Montageanvisning
Assembly Instructions

Förvaringsskåp LOCK
Cabinets LOCK

Tack för att ni valde ett LOCK Förvaringsskåp från LagerKomponenter. LOCK-skåpen finns i fyra grundutföranden som alla kan kompletteras med en lång rad utrustningsdetaljer för att svara mot behovet på de flesta arbetsplatser.

För att förvaringsskåpen skall uppfylla era funktionskrav och gällande normer, är det viktigt att denna montageanvisning efterlevs. Avsikten är, att informera lagerpersonal och företagsledning om ett säkert montage av skåpen för att undvika fel och risker.

Har ni frågor, är ni alltid välkommen att ringa vår lokala försäljningsrepresentant för mer information.

Skåpens säkerhet garanteras bäst genom regelbundna kontroller och underhåll.

LOCK 5 och 10 sid. 4
LOCK 16 och 20 sid. 8
LOCK 20B och 20C, spec. inredn. sid. 10

Thank you for choosing a LOCK Storage cabinet from LagerKomponenter. LOCK cabinets are available in four basic versions with a wide range of equipment for enhancing the standard models to better answer to de demands of the individual work place.

So that the lockers meet your demands for functionality as well as applicable standards it is important to follow the installation instructions. The purpose of these instructions is to inform warehouse staff and company management on the best way to install safely and how to avoid making mistakes and taking risks.

If you have any questions, please get in touch with your local sales office for more information.

The best way to guarantee the safety of the units is by regular inspection and maintenance.

LOCK 5 and 10 page 4
LOCK 16 and 20 page 8
LOCK 20B and 20C, spec. fittings page 10

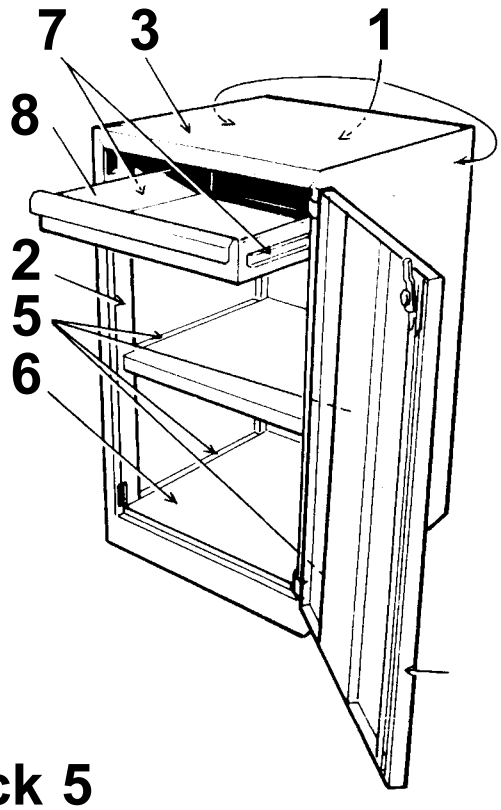

Lock 5

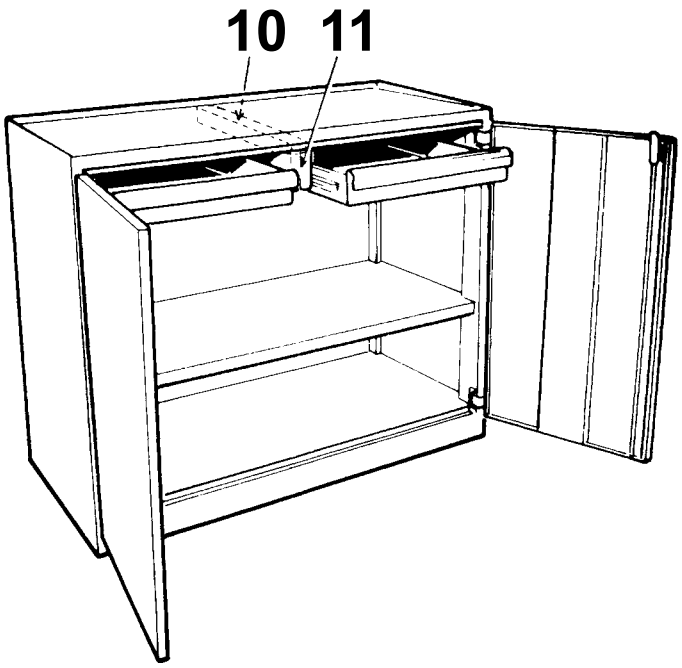

Lock 10

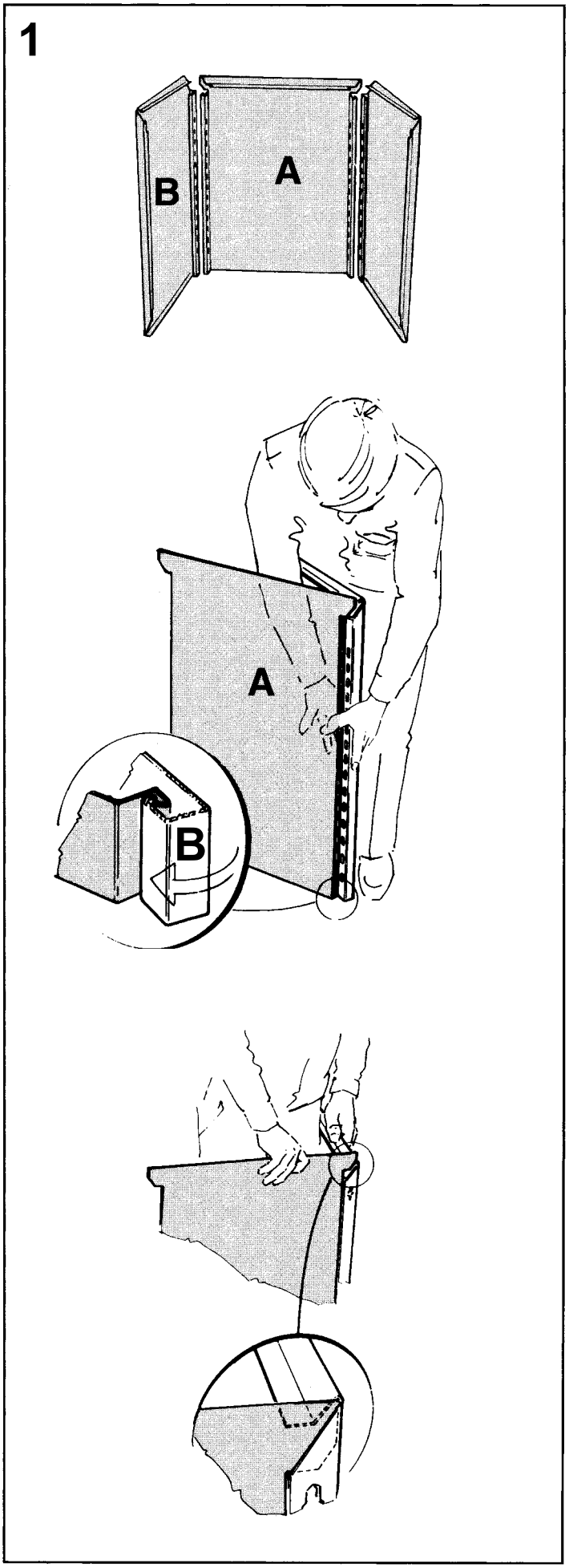

Förvaringsskåp LOCK
Cabinets LOCK

2

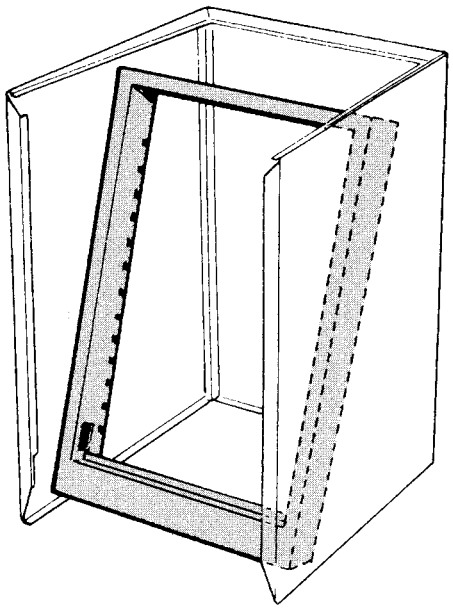

4

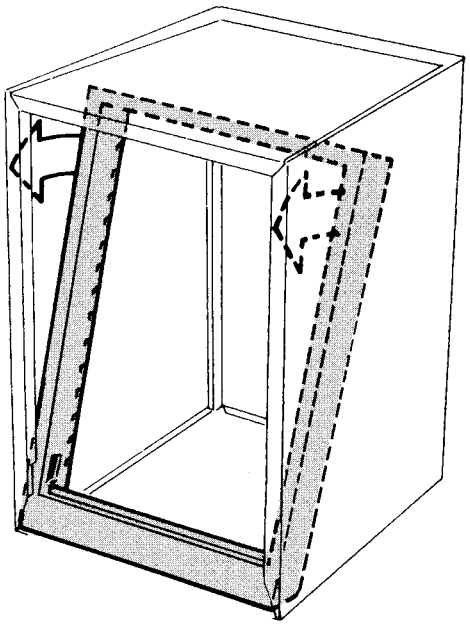

3

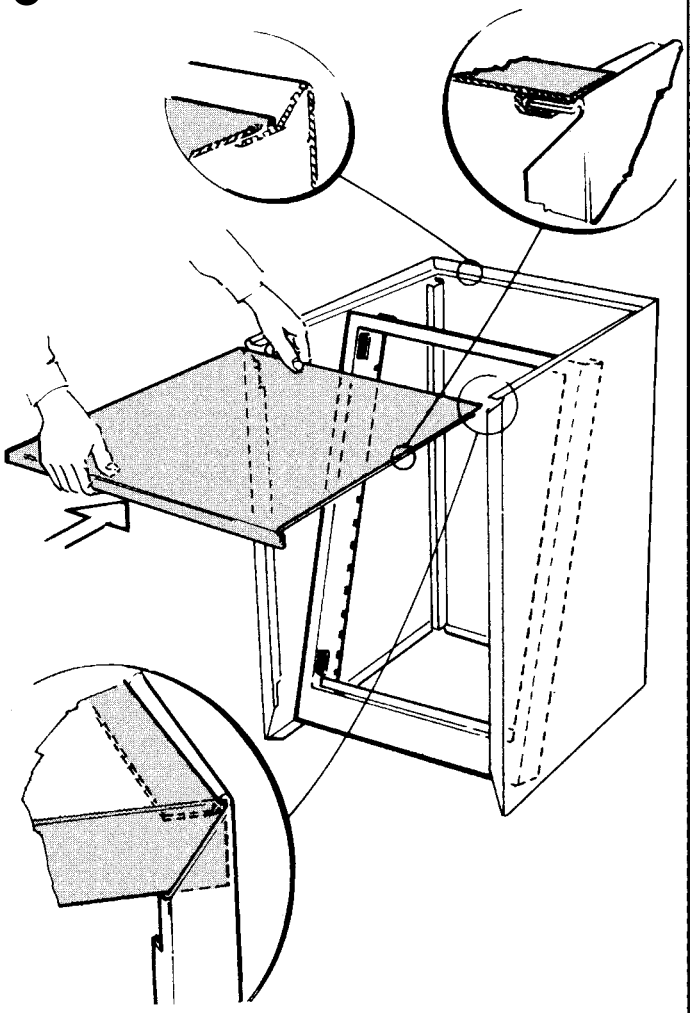

5

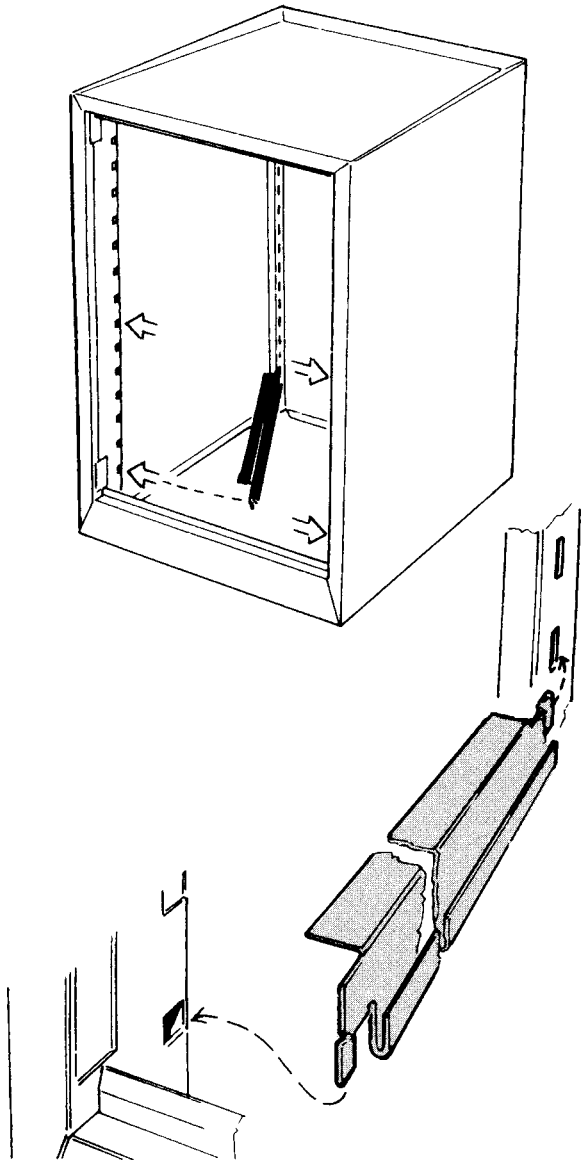

6

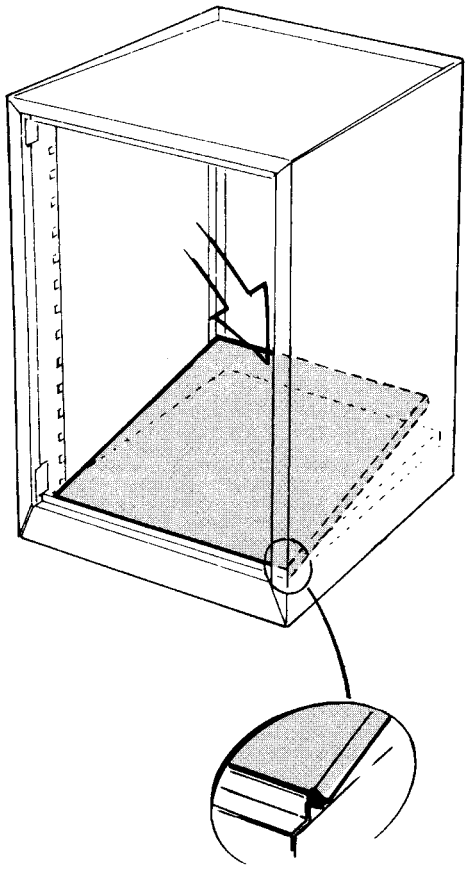

8

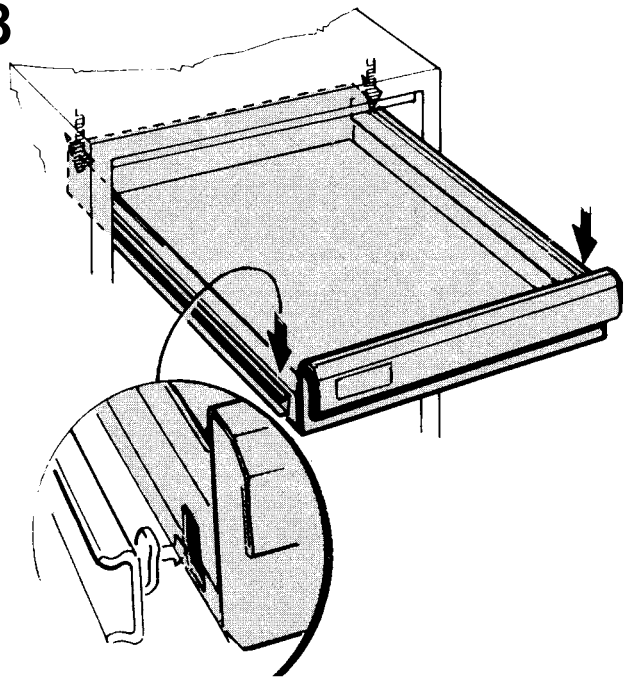

7

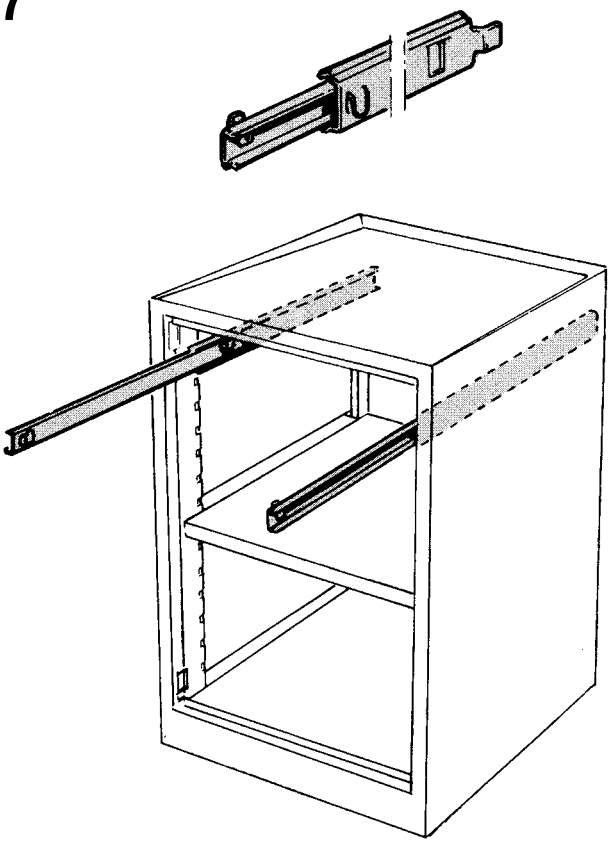

9

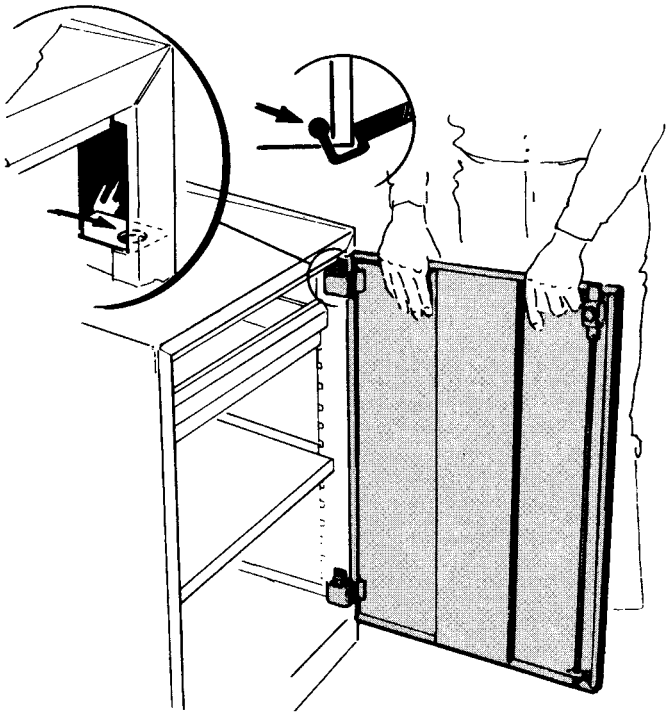

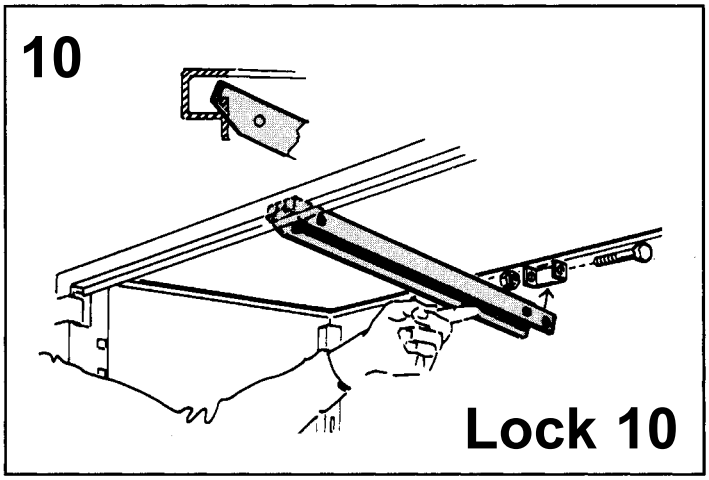
10
Lock 10

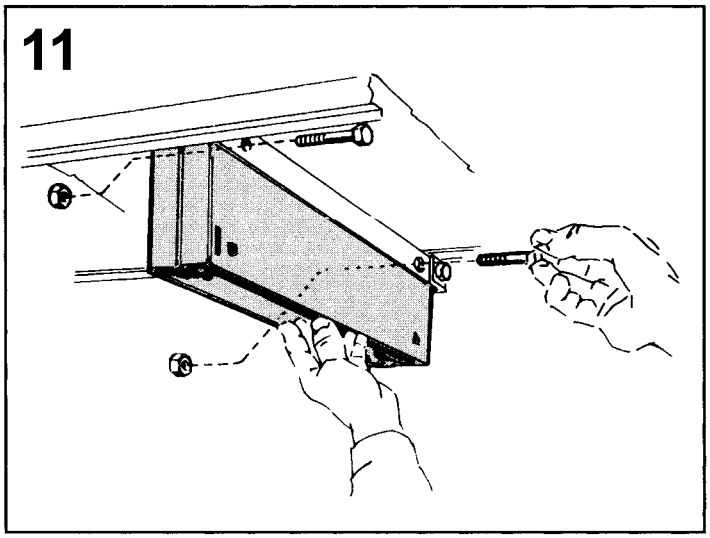
11

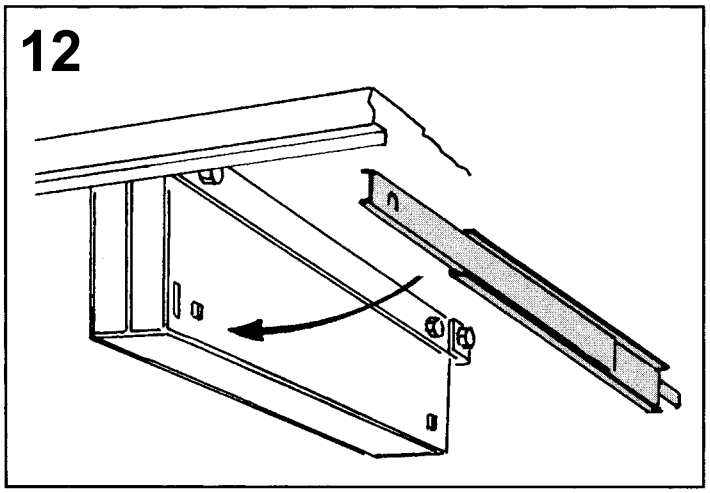
12

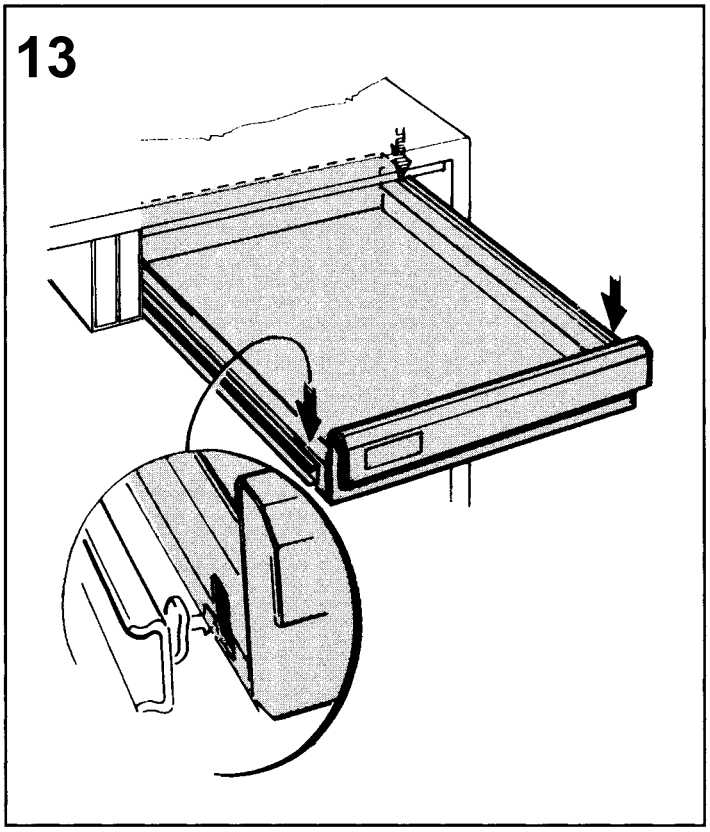
13

Lock 16 & 20

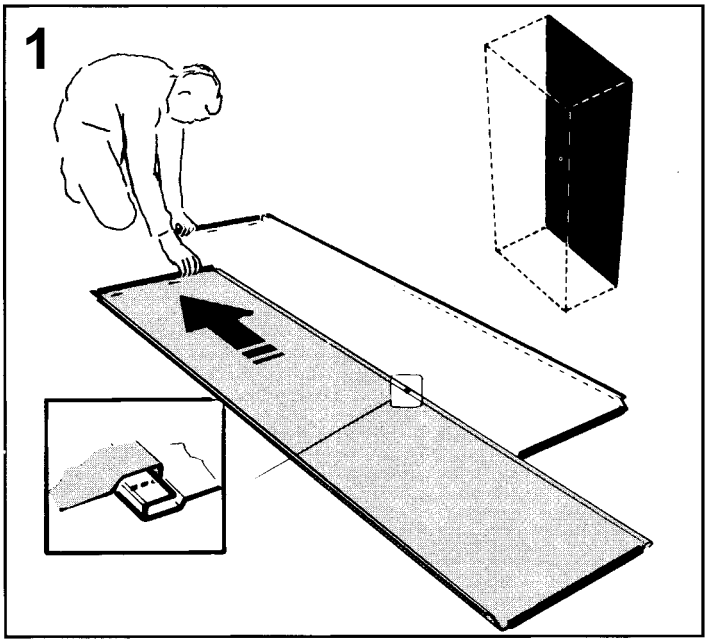
1

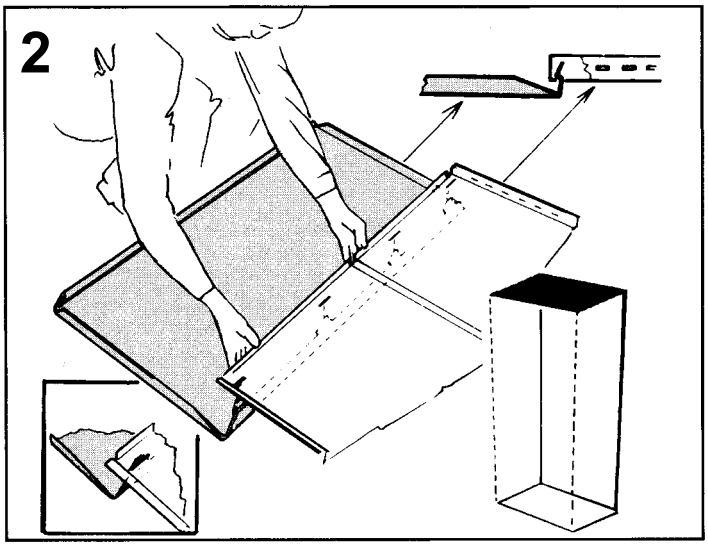
2

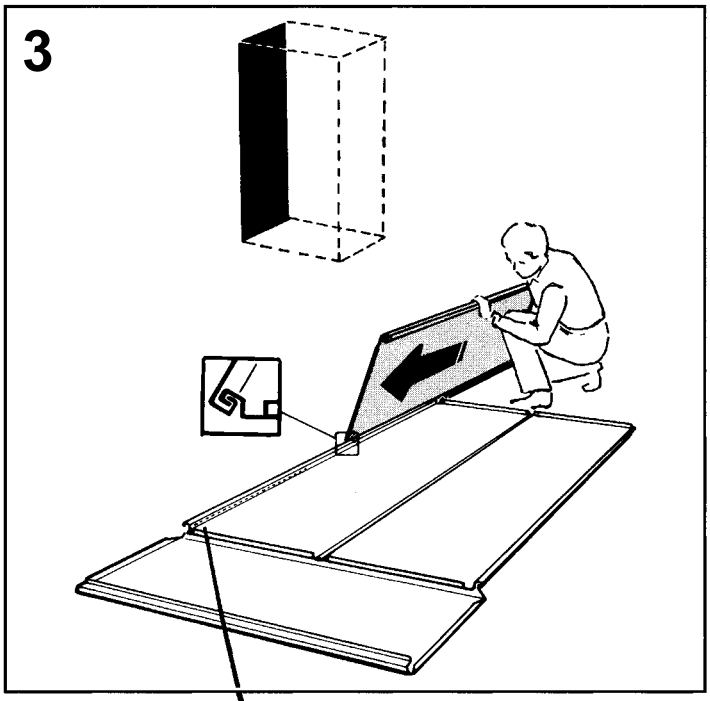
3

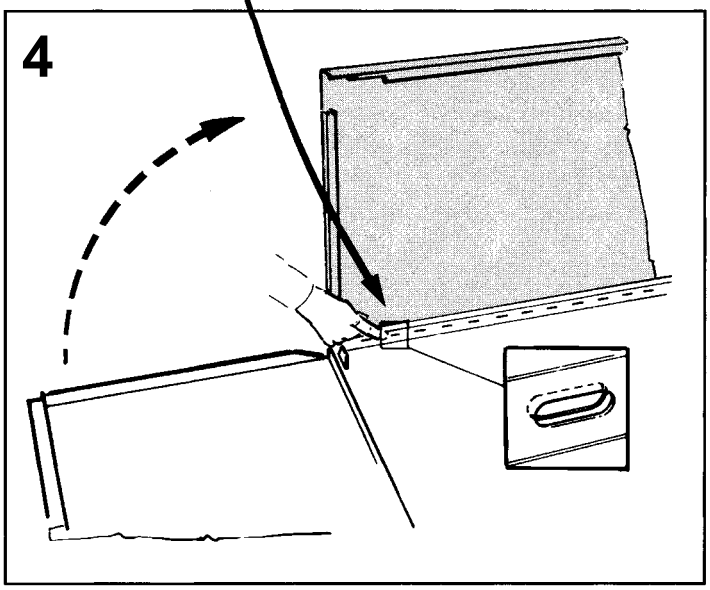
4

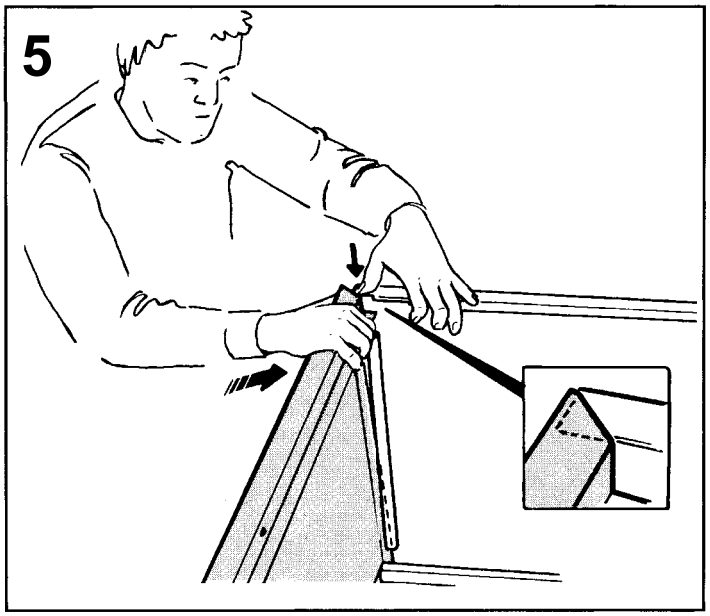
5

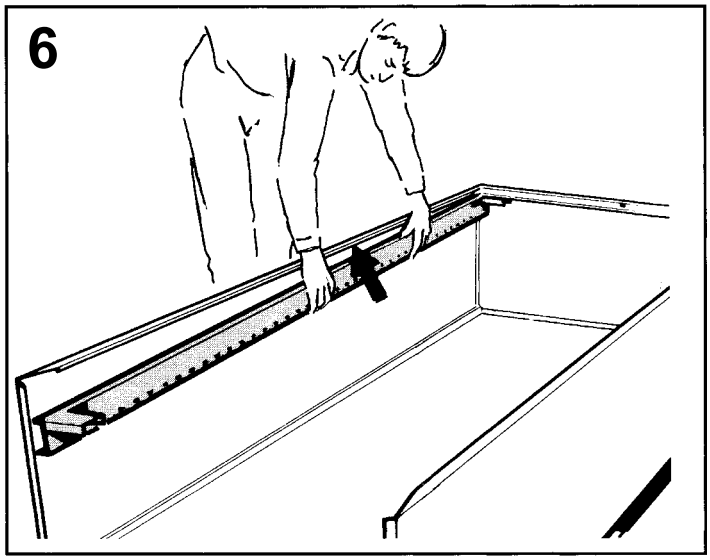
6

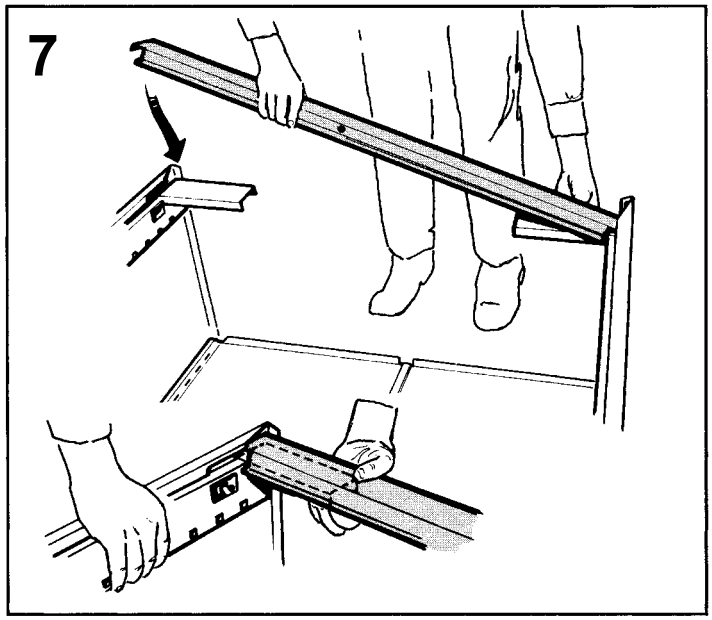
7

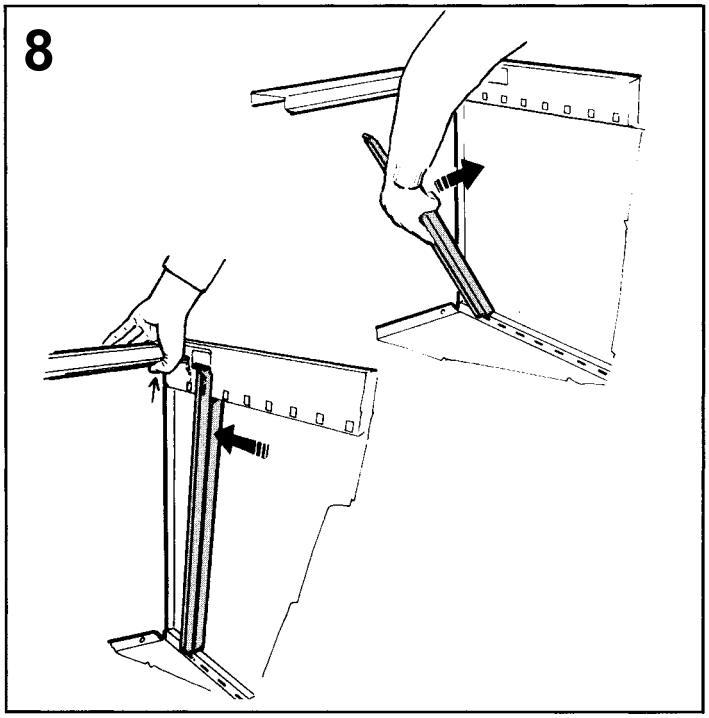
8

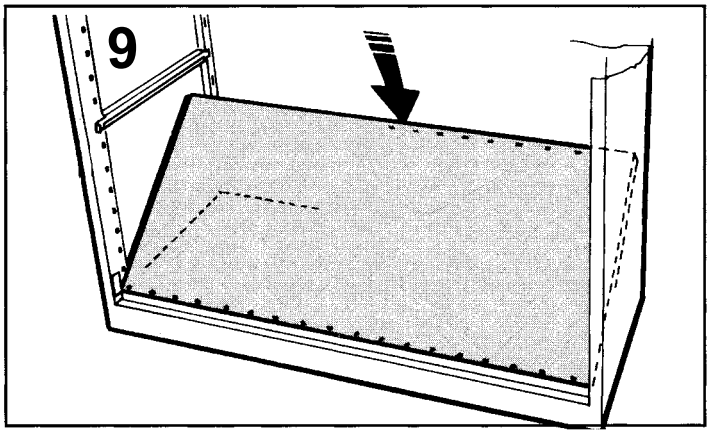
9

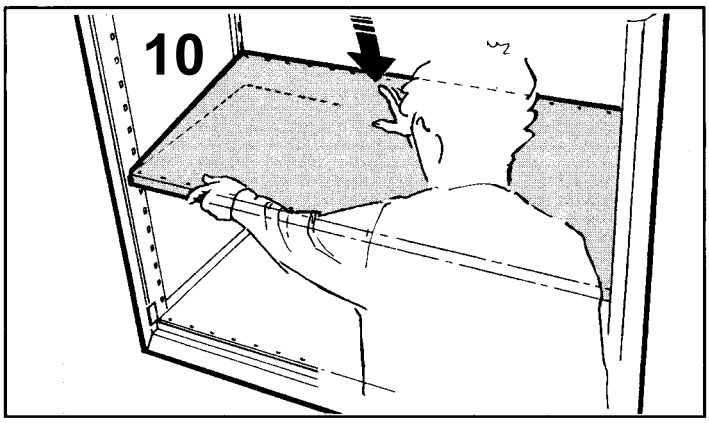
10

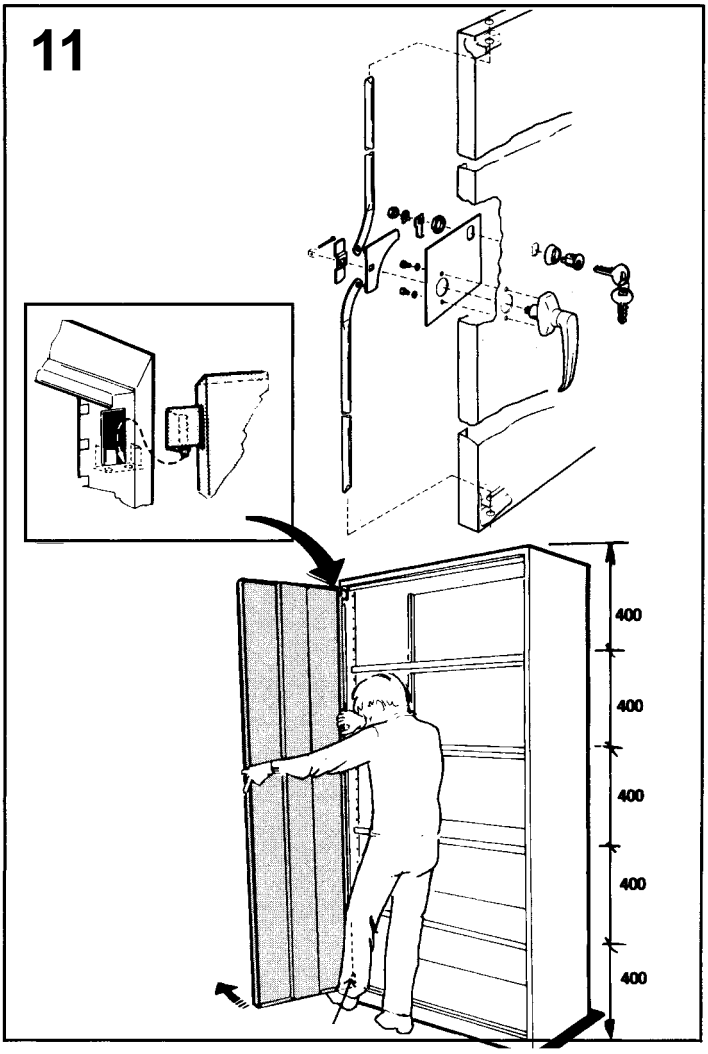
11
400
400
400
400
400

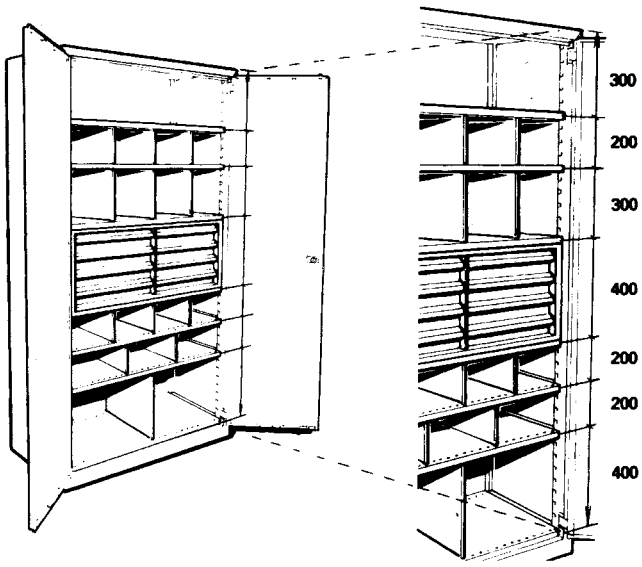

Lock 20B

13

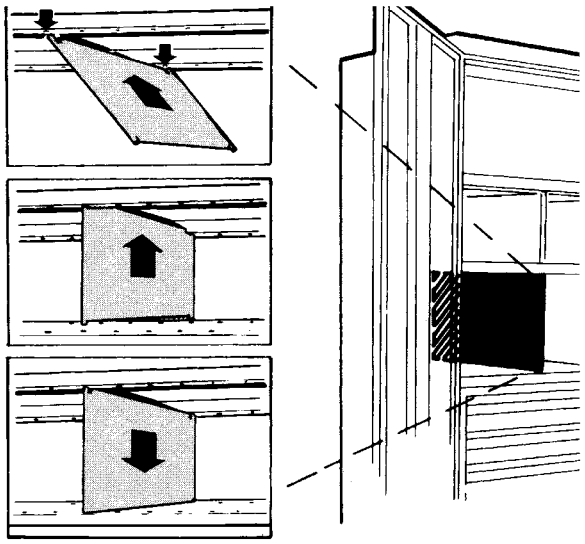

14

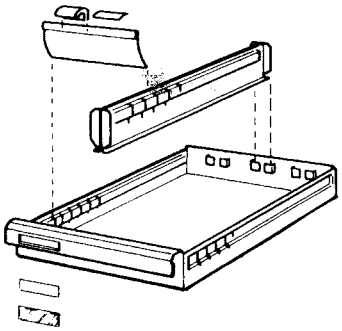

15

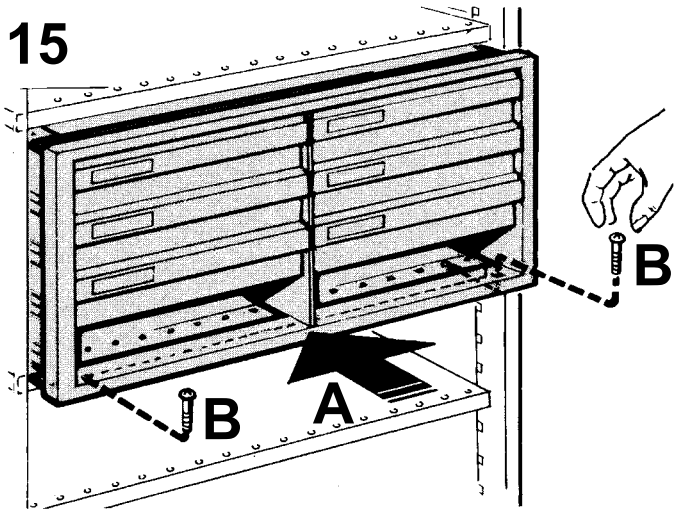

16

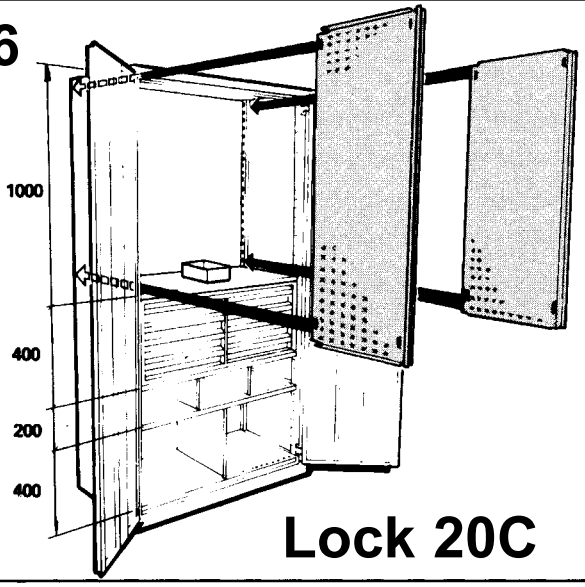

Lock 20C

17

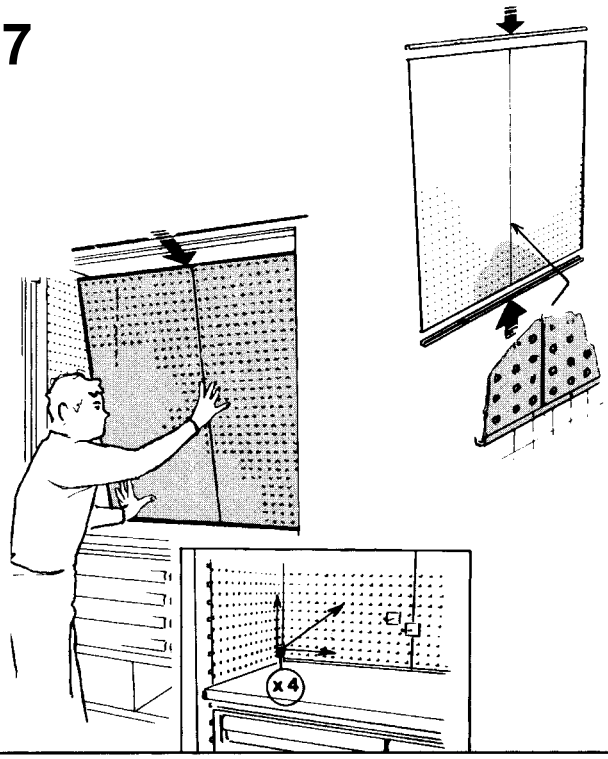

LAGERKOMPONENTER

LAGERKOMPONENTER AB, Box 122, 661 23 Säffle
Telefon 0533-827 00 • Fax 0533-827 91
info@lagerkomponenter.se • www.lagerkomponenter.se